Nani - "Sicherheitspaket" für Verladerampen

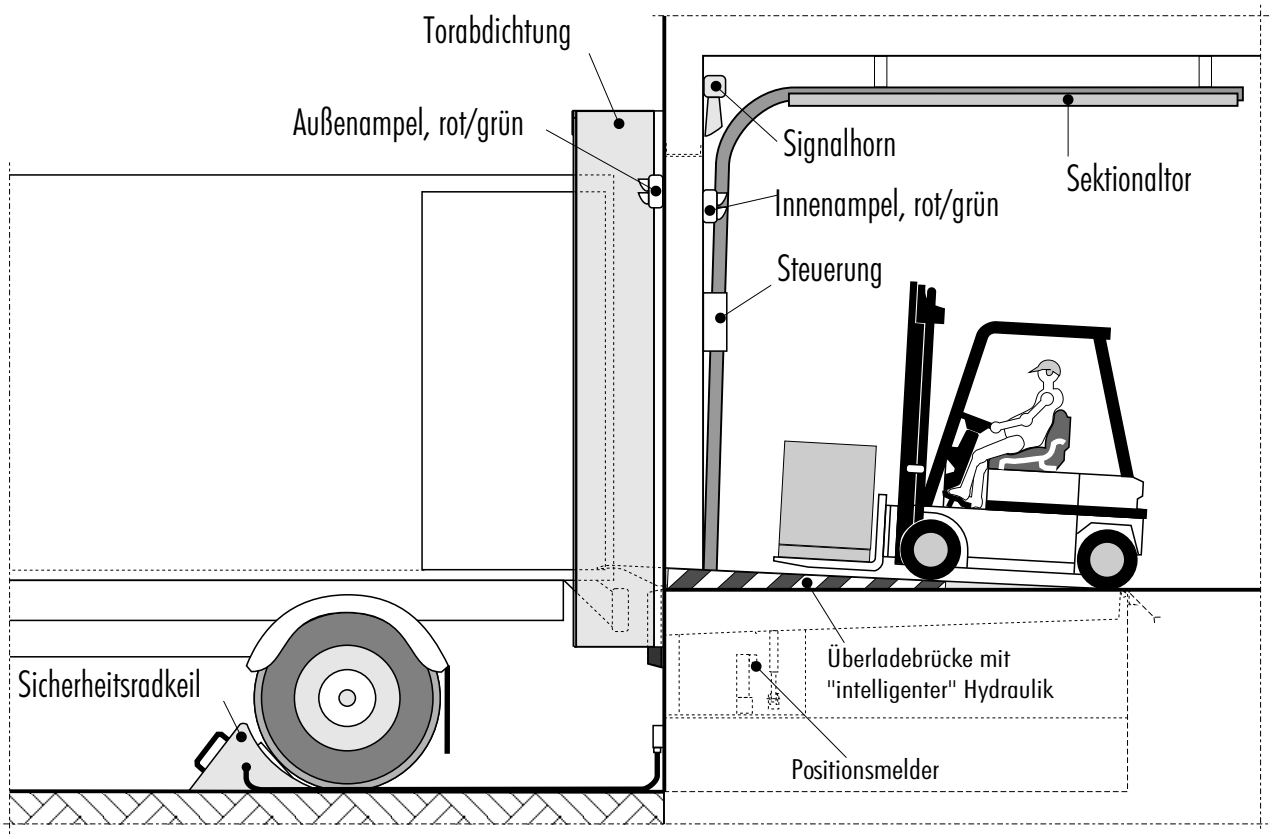

Nach wie vor ist die Schnittstelle zwischen Rampe und LKW ein Unfallschwerpunkt. Die Ursachen sind dabei weniger in der Verladetechnik als viel mehr beim Verladevorgang selbst zu suchen. Das Wegfahren des zubeladenden Fahrzeuges ist dabei der Grund für die schwersten Unfälle, weil es dadurch zu einem Absturz des Flurförderfahrzeuges von der Rampe auf den Hof kommt. Die Firma Nani bietet hier ein umfassendes "Sicherheitspaket" an, das diese Gefahrenstelle entschärft.

Zur Funktion: Eine Außenampel rot/grün signalisiert dem LKW beim Andocken "grün". Eine Innenampel rot/grün zeigt dem Staplerfahrer "rot". Erst wenn der LKW-Fahrer den Radkeil mit Meldeeinrichtung vor das Rad positioniert hat, springt die Innenampel auf "grün" und signalisiert damit, dass der LKW gesichert vor der Rampe steht und der Ladevorgang beginnen kann. (Gleichzeitig wurde die Steuerung der Überladebrücke entriegelt.)

Jetzt kann das Sektionaltor geöffnet und die Überladebrücke angelegt werden. Die Aussenampel zeigt nun dem LKW-Fahrer "rot". Eine "intelligente" Hydraulik läßt die Innenampel erst dann auf "grün" umspringen, wenn die Überladebrücke angelegt wurde. Jetzt kann der Stapler die Verladung beginnen. Nach Beendigung des Verladevorganges wird die Überladebrücke wieder in Ruhestellung gebracht. Die Innenampel zeigt während dieses Vorganges "rot". Erst danach springt die Aussenampel auf "grün" - der LKW kann nach dem Entfernen des Radkeiles wegfahren. Sollte während des Verladens der Radkeil am LKW entfernt werden und der LKW wegfahren, signalisieren Signalhorn und Innenampel "rot" dem Staplerfahrer die Gefahr!

radkeil

Technische Änderungen vorbehalten

Nani VERLADETECHNIK

...für optimales Verladen

http://www.nani.de E-mail: info@nani.de

Nani Verladetechnik GmbH & Co. KG
Siegerslebener Str. 12, D-39365 Eilsleben
Tel:(039 409)914 0, Fax:(039 409)345

Nani - Sicherheitspaket für Verladerampen

Die Verladestelle ist mit folgenden Komponenten auszustatten:

Außenampel „Rot/Grün“ für LKW-Fahrer	**AA**	**Pos. 1**
Innenampel „Rot/Grün“ für Lagerpersonal	**IA**	**Pos. 2**
Radkeil mit Meldeeinrichtung	**RK**	**Pos. 3**
Signalgeber „Brücke im Einsatz“	**HD**	**Pos. 4**
Signalgeber „Brücke in Ruhelage“	**RL**	**Pos. 5**
Signalhupe, innen	**IH**	**Pos. 6**
Signalhupe, aussen	**AH**	**Pos. 7**
Lichtschranke	**LS**	**Pos. 8**
Verriegelung Überladebrücke	**BV**	**Pos. 9**
Verriegelung Sektionaltor	**TOV**	**Pos. 10**
Schaltschrank		**Pos. 11**
Signalgeber „Radkeil untergelegt“	**IS**	**Pos. 12**

<u>Funktionsweise der Anlage</u>

1. Verladestelle geschlossen, kein LKW da

   - **Pos. 1 (AA)** „Grün“
   - **Pos. 2 (IA)** „Grün“

2. LKW kommt und dockt an, Lichtschranke (LS) schaltet die Außenampel (AA) auf „Rot“

   - **Pos. 1 (AA)** „Rot“

3. LKW-Fahrer legt den Radkeil **(RK)** unter das Rad und sichert damit den LKW gegen Wegrollen.
   - **Pos.12 (IS)** signalisiert dem Lagerpersonal „Radkeil ist untergelegt, LKW gesichert“
   - Sektionaltor wird geöffnet **Pos. 9 (BV)** wird freigegeben
   - Überladebrücke wird bewegt **Pos. 2 (IA)** „Rot“, Sicherheit für Staplerfahrer
   - **Pos. 10 (TOV)** wird aktiv und verhindert das Bewegen des Sektionaltores
   - Überladebrücke liegt auf dem LKW auf **Pos. 2 (IA)** „Grün“, Verladevorgang beginnt

4. Verladung findet statt

   - **Pos. 1 (AA)** „Rot“
   - **Pos. 2 (IA)** „Grün“

5. Verladung beendet

   - Überladebrücke wird bewegt **Pos. 2 (IA)** „Rot“
   - Überladebrücke in Ruheposition **Pos. 2 (IA)** „Grün“
   - **Pos. 1 (AA)** ist ständig „Rot“, LKW darf noch nicht wegfahren

6. Radkeil **(RK)** wird entfernt

   - falls Brücke in Ruhestellung ist, wird **Pos. 1 (AA)** „Grün“
   - falls Brücke nicht in Ruhestellung ist,bleibt **Pos. 1 (AA)** „Rot“
     bis Überladebrücke in Ruhestellung ist dann **Pos. 1 (AA)** „Grün“,
     LKW kann nun wegfahren

Nani Verladetechnik GmbH & Co. KG
Siegerslebener Str. 12, D-39365 Eilsleben
Tel:(039 409)914 0, Fax:(039 409)345

7. Sektionaltor wird geschlossen

   - **Pos. 1** „Grün“
   - **Pos. 2** „Grün“

8. <u>Während des gesamten Verladevorganges gilt:</u>

   - wird der Radkeil **(RK)** entfernt, geht Innenampel **(IA)** sofort auf „Rot“ und die Innenhupe **(IH)** und Außenhupe **(AH)** signalisieren die Gefahrensituation

   - wird die Überladebrücke bewegt (Anlegen oder Zurückfahren), gehen Innenampel **(IA)** und Außenampel **(AA)** sofort auf „Rot“ und signalisieren die Gefahrensituation

Grundsätzlich ist es möglich, einzelne Komponenten zu kombinieren bzw. „abgespeckte“ Versionen zum Einsatz zu bringen.
Diese Anlage wurde konzipiert, um die Verladesituation deutlich sicherer zu gestalten, sowohl dem LKW-Fahrer als auch dem Lagerpersonal Hilfsmittel zur Vermeidung von (häufig sehr schweren) Unfällen an die Hand zu geben.

Sicherheit an der Verladerampe vermeidet Unfälle
= spart Kosten

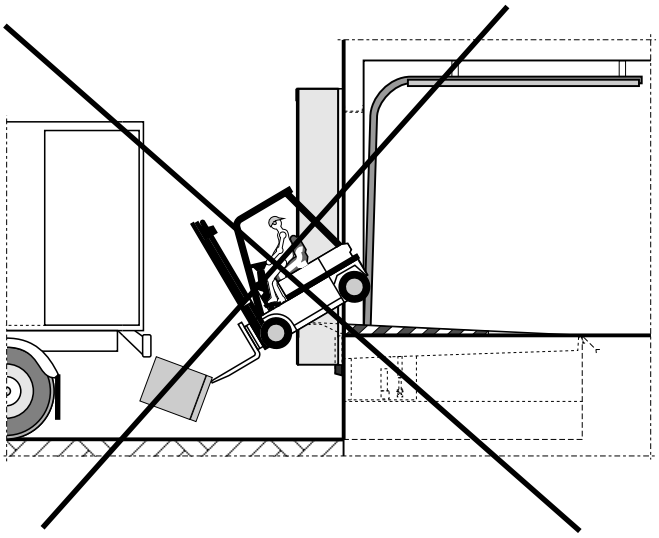

Nani Verladetechnik GmbH & Co. KG
Siegerslebener Str. 12, D-39365 Eilsleben
Tel:(039 409)914 0, Fax:(039 409)345