SHT unten

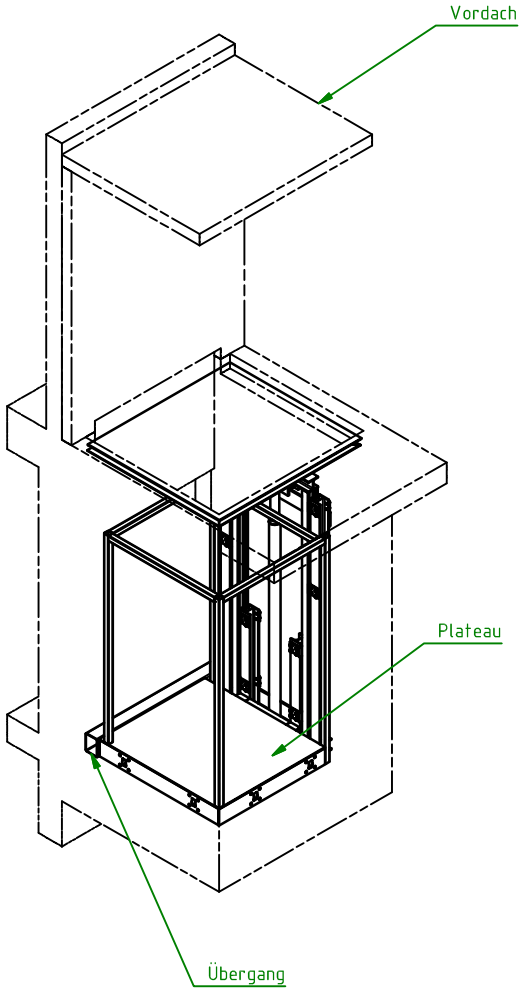

SHT oben

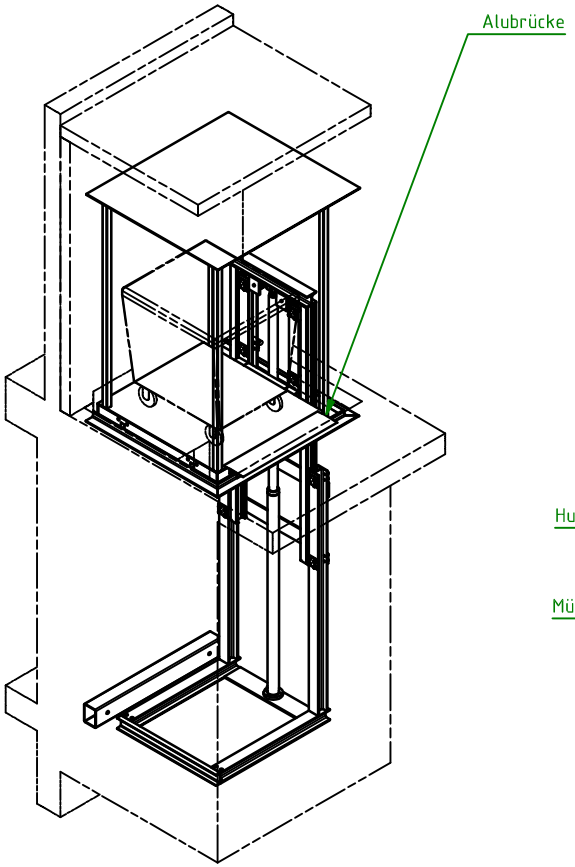

A-A (1 : 50)

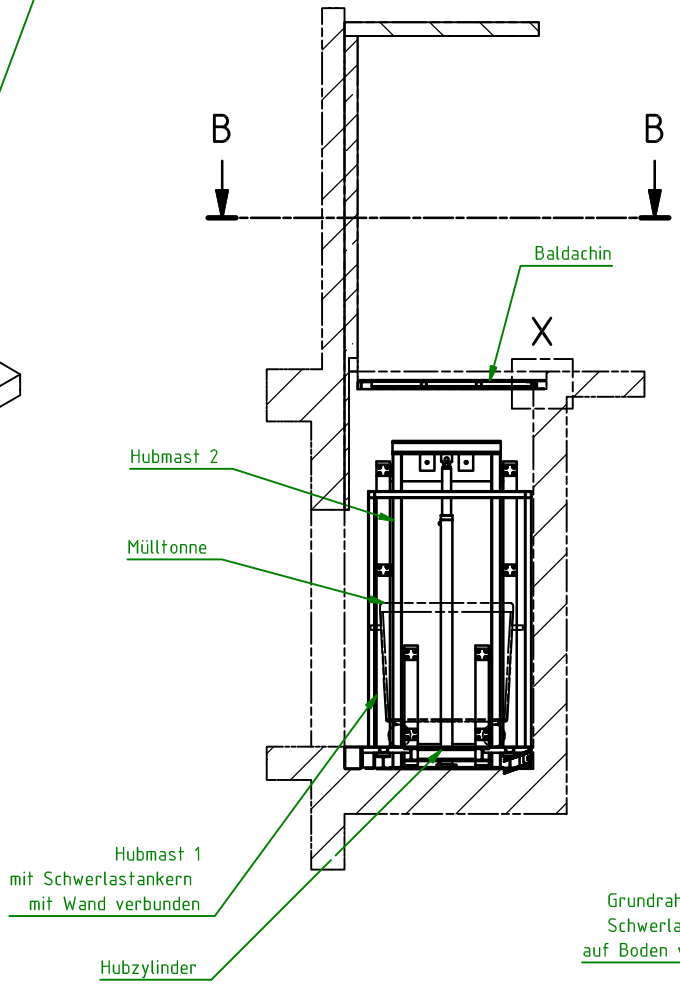

SHT oben

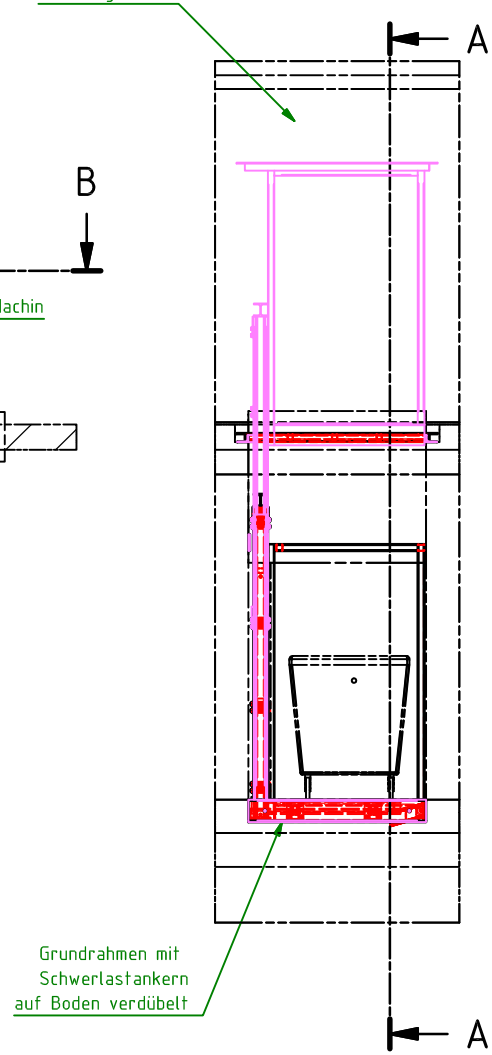

X (1 : 20)

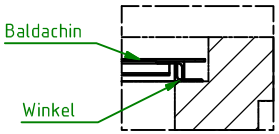

B-B (1 : 50)

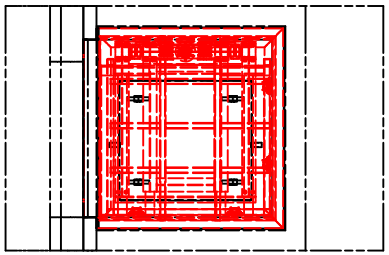

PB - Plateaubreite
PL - Plateaulänge
BB - Baldachinbreite
BL - Baldachinlänge
BH - Baldachinhöhe
HM1 - Höhe Hubmast 1
HM2 - Höhe Hubmast 2

Technische Änderungen vorbehalten

Das Urheberrecht an dieser Zeichnung verbleibt bei uns. Sie ist dem Empfänger nur zum persönlichen Gebrauch anvertraut. Ohne schriftliche Genehmigung darf sie nicht kopiert oder verfielfältigt werden, auch nicht an Dritte Personen, insbesondere Wettbewerbern mitgeteilt oder zugängig gemacht werden. Widerrechtliche Benutzung durch den Empfänger oder Dritte hat zivil- oder strafrechtliche Folgen.

Maßstab			Datum	Name
1 : 50		Bear.		Th
Blatt	Blätter	Gepr.		
A3	1 /1	Norm		

Nani Verladetechnik GmbH & Co. KG
Siegerslebener Str. 12
D-39365 Eilsleben
Telefon: (039 409) 380
Telefax: (039 409) 345

Benennung

Zeichnungsnummer

Index