Nani - Überladebrücke mit Vorschub und Parallelteil Typ VBP. Ersatzteilliste.

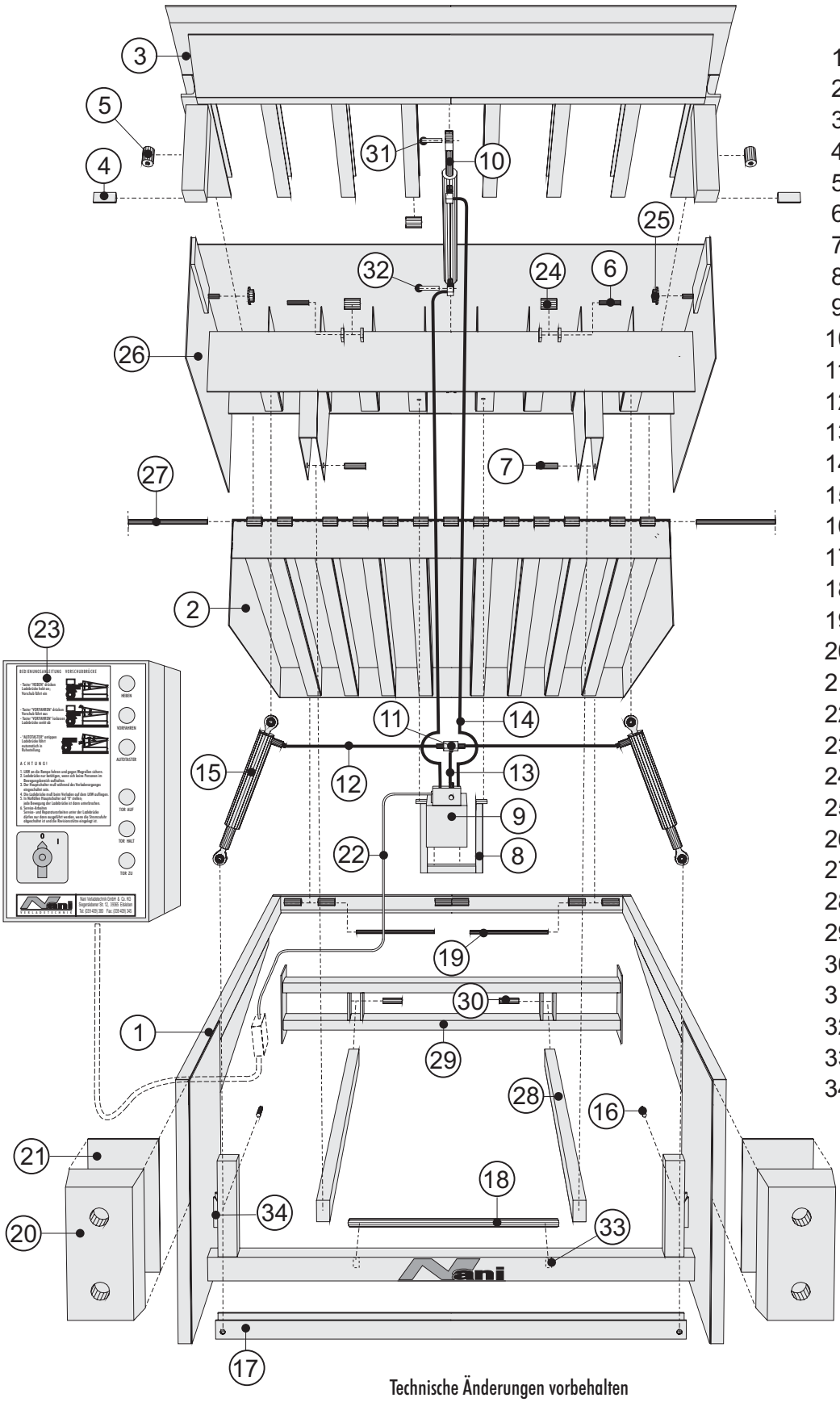

1 Gestell
2 Plateau
3 Vorschub
4 Anschlag
5 Rolle kpl. 1
6 Bolzen 1
7 Bolzen 2
8 Aggregathalterung
9 Hydraulikaggregat
10 Vorschubzylinder
11 T-Stück
12 Schlauch 1
13 Schlauch 2
14 Schlauch 3
15 Hubzylinder
16 Bolzen 3
17 Querstrebe
18 Stütze
19 Plateauachse
20 Anfahrpuffer
21 Grundplatte
22 E-Kabel
23 E-Steuerung
24 Rolle 2
25 Rolle 3
26 Parallelteil
27 Achse
28 Balken
29 Querverbindung
30 Bolzen 4
31 Bolzen 5
32 Bolzen 6
33 Federklammer
34 Zylinderaufnahme

Technische Änderungen vorbehalten

Ersatzteillisten\VBP-PV3-9605.cdr

Nani VERLADETECHNIK

...für optimales Verladen

Internet: www.nani.de · E-mail: info@nani.de

Nani Verladetechnik GmbH & Co. KG
Siegerslebener Str. 12, 39365 Eilsleben
Tel: (039 409) 914 0 Fax: (039 409) 345