Nani - Torabdichtung Typ A-TAD Ersatzteilliste

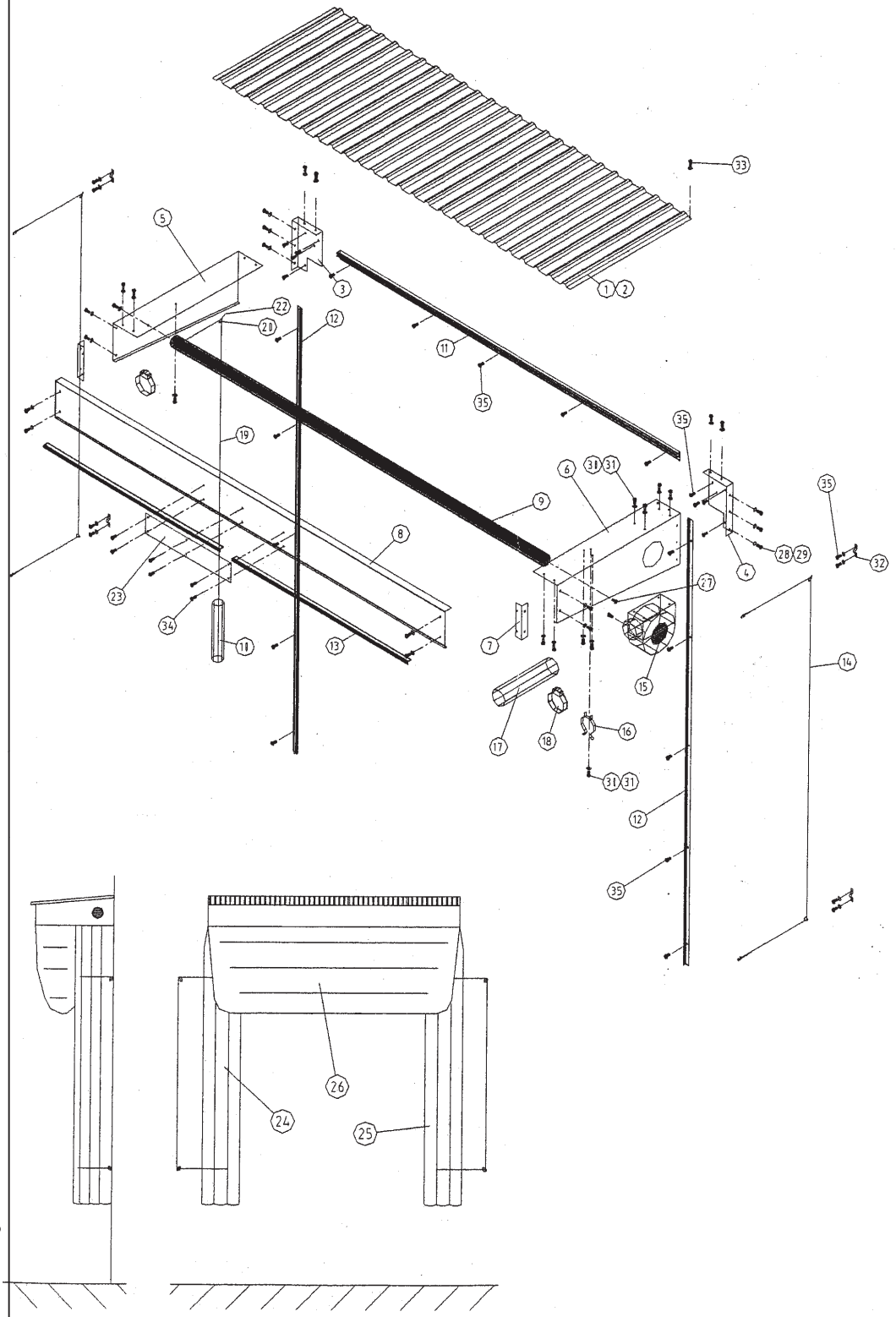

35	Wandbefestigung
34	Schraube
33	Schraube
32	Klammer
31	Scheibe
30	Schraube
29	Scheibe
28	Schraube
27	Schraube
26	Kissen oben
25	Kissen rechts
24	Kissen links
23	Nani-Logo
22	S-Haken
21	
20	Rolle
19	Drahtseil
18	Schlauchschelle
17	PVC-Rohr
16	Rohrschelle
15	Gebläse
14	Gummispannzug
13	C-Profil Oberteil
12	C-Profil Seitenteil
11	F-Profil
10	Gegengewicht
9	Wickelwelle
8	Frontblech
7	Winkel
6	Konsole rechts
5	Konsole links
4	Wandblech rechts
3	Wandblech links
2	Trapezblech
1	Trapezblech

Technische Änderungen vorbehalten

Coreldrw/Ersatzteillisten/Torabdichtung A-TAD1.cdr

Nani VERLADETECHNIK

...für optimales Verladen

Internet: www.nani.de · E-mail: info@nani.de

Nani Verladetechnik GmbH & Co. KG
Siegerslebener Str. 12, 39365 Eilsleben
Tel: (039 409) 914 0 Fax: (039 409) 345