Nani - Sektionaltor. Normal-Beschlag Typ SL.

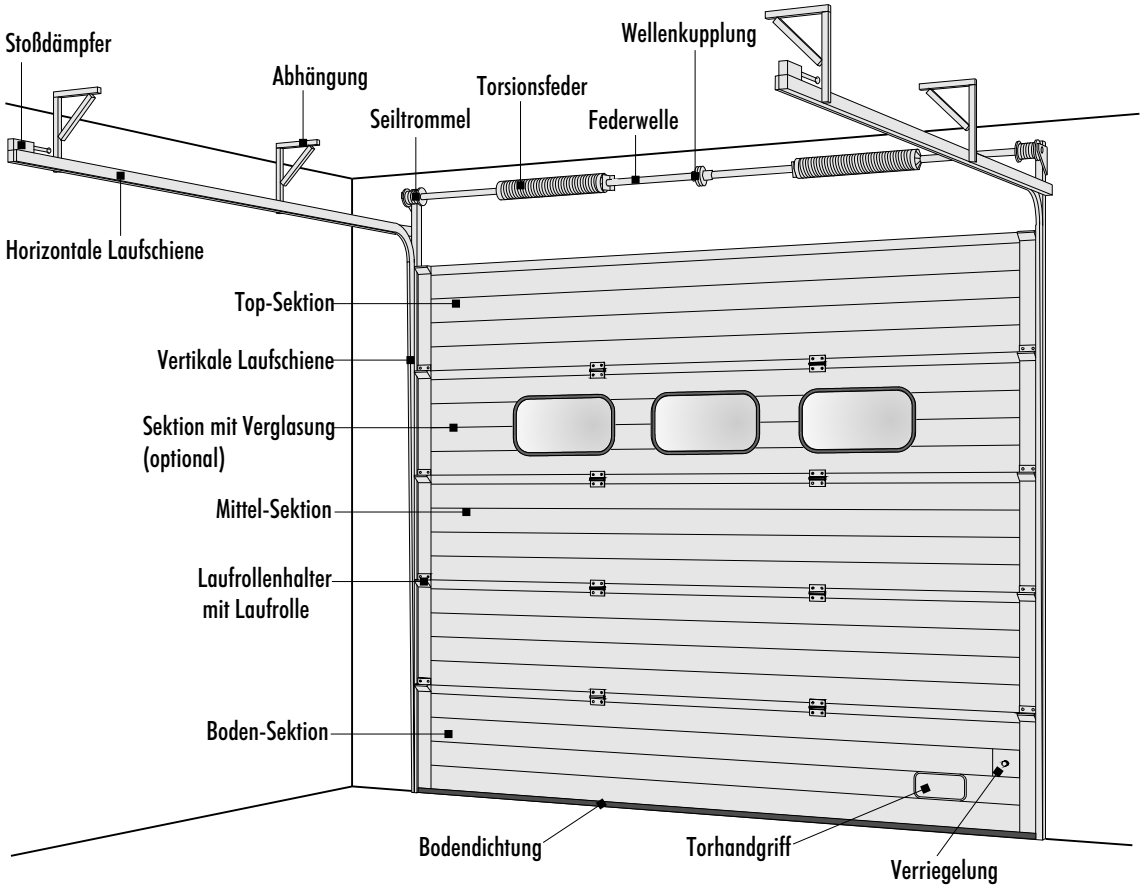

Standardbeschlag SL.

Der Beschlag SL ist der am häufigsten verwendete Beschlagtyp bei normalen Raumverhältnissen. Beim Öffnen des Tores werden die Torsektionen oberhalb des Sturzes in die Waagerechte umgelenkt, so daß sie im geöffneten Zustand unter der Decke plaziert sind. Das Tor ist für eine leichte Handbedienung geeignet. Die für die Ausbalancierung des Torblattes benötigten Torsionsfedern werden individuell berechnet und auf modernsten Federautomaten hergestellt.

Die Sektionaltore werden individuell für jede Toröffnung aus profiliertem Alu- oder galvanisiertem Stahlblech gefertigt. Hochisolierender FCKW-freier Polyurethanschaum, der den chemischen Verbund zwischen Vorder- und Hinterplatte schafft, macht die Sektion doppelt selbsttragend.
Die Anzahl der Fenstersektionen kann nach Bedarf variiert werden - auch Kombination und Plazierung können im Rahmen der aktuellen Verhältnisse individuell bestimmt werden.

Als Tor mit Elektroantrieb entspricht es den Sicherheitsbestimmungen der Berufsgenossenschaft, den "Richtlinien für kraftbetätigte Fenster, Türen und Tore" nach ZH 1/494, in der jeweils neuesten Fassung.

ST7-9407

Technische Änderungen vorbehalten

Nani VERLADETECHNIK

...für optimales Verladen

http://www.nani.de E-mail: info@nani.de

Nani Verladetechnik GmbH & Co. KG
Siegerslebener Str. 12, D-39365 Eilsleben
Tel:(039 409)914 0, Fax:(039 409)345

Nani - Sektionaltor. Normal-Beschlag Typ SL.

Normal-Beschlag (Beispiel)

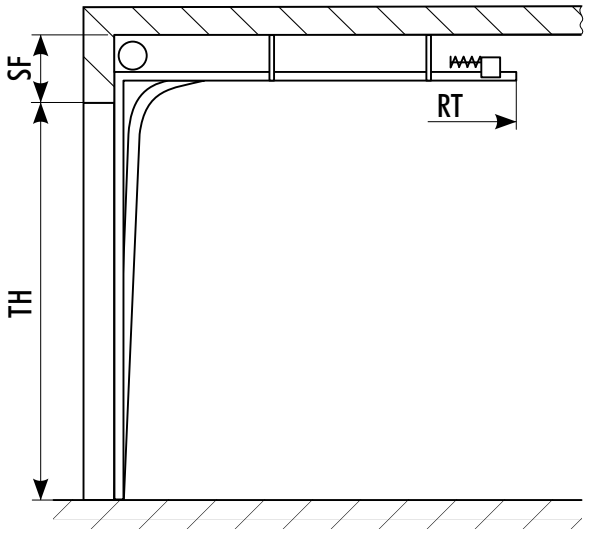

TB = max. 10000 mm, lichte Torbreite
TH = max. 9300 mm, lichte Torhöhe
SF = min. 480 mm, Sturzfreiraum (abhängig von Torgröße)
RT = TH + 550 mm, Raumtiefe
Seitenfreiraum rechts min. 120 mm
Seitenfreiraum links min. 120 mm

Bei Verwendung eines E- oder Haspelantriebes werden auf der Anschlußseite zusätzlich min. 180 mm benötigt!

Ein Montagerahmen ist erforderlich, wenn ein Tor an statisch nicht belastbaren Gewerken wie z.B. Trapezblech, Gasbeton oder Paneelen angeschlagen werden soll oder wenn keine bündige Anschlagfläche vorhanden ist!

Montagerahmen

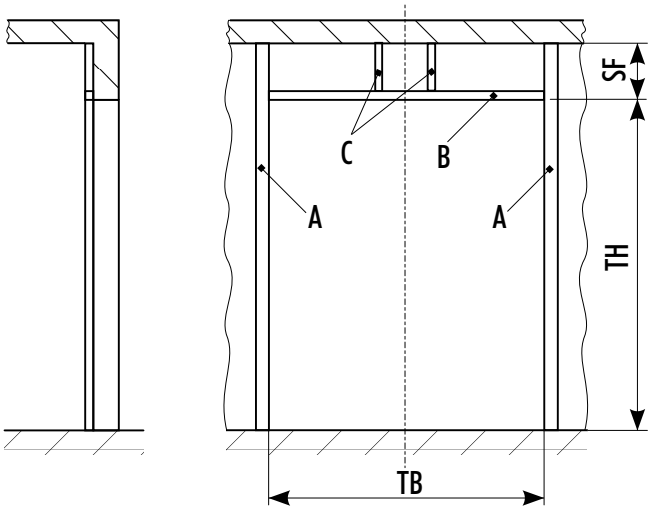

Toranschlagrahmen, z.B.
Rechteckrohr, 80 x 40 x 2 mm

A: 2 Stück, L = TH + SF
B: 1 Stück, L = TB
C: 2 Stück, L = SF - Rohrhöhe

Sonderbeschläge

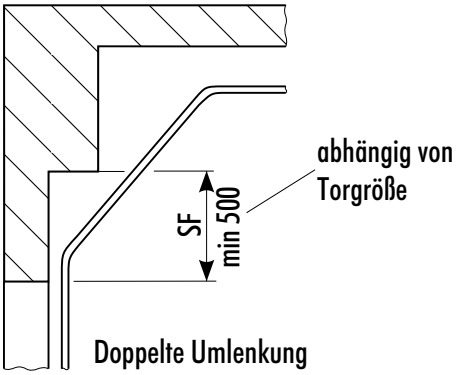

Doppelte Umlenkung

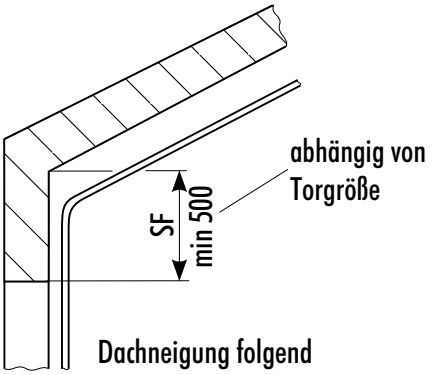

Dachneigung folgend

Technische Änderungen vorbehalten

ST2-2407

Nani Verladetechnik GmbH & Co. KG
Siegerslebener Str. 12, D-39365 Eilsleben
Tel:(039 409)914 0, Fax:(039 409)345

Nani - Sektionaltor. Antriebe und Sektionstypen.

E-Antrieb

Größe SE 9.24

Antrieb wird der Torgrösse angepaßt

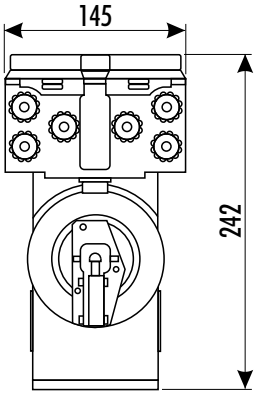

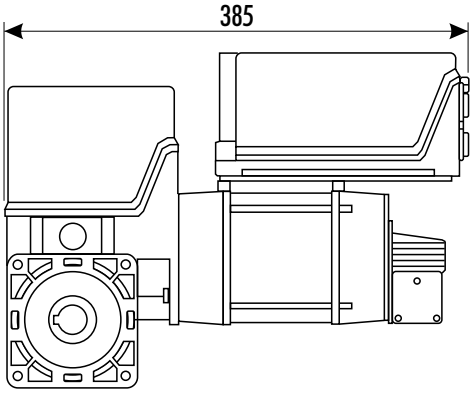

Hohlwellendurchmesser	mm	25 / 25,4
Antriebsdrehmoment	Nm	90
statisches Haltemoment	Nm	240
Torgewicht bis ca.	N	3000
Motorleistung	kW	0,37
Betriebsspannung	V	3 x 230 / 400; 50 Hz
Steuerspannung	V	230; 50 Hz

Motor-Nennstrom	A	2,1 / 1,2
Motor-Einschaltdauer	ED	S3 - 60 %
bauseitige Zuleitung / Sicherung		5 x 1,5² / 10 A träge
Dauerschalldruckpegel	dB (A)	<70
Schutzart	IP	54
ELEKTROMATEN-Gewicht	kg	15

Haspelkettenantrieb

Direkt

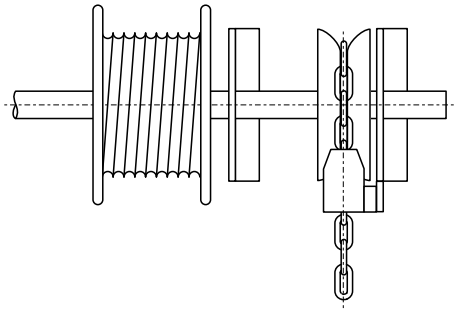

Übersetzung 1:3 im Getriebekasten

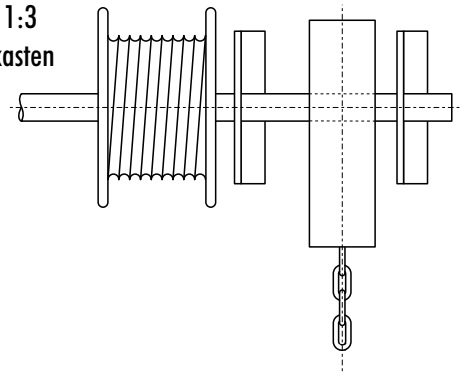

Sektionstypen

S 40
stucco / glatt
mit Sicke
RAL 9002

S 40 F / R
ovale Fenster
S 40 F / E
rechteckige Fenster

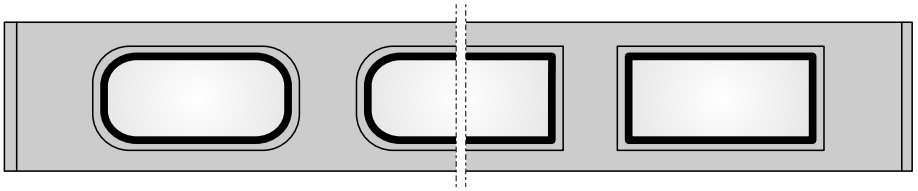

AR
Alu-Rahmen-
Sektionen

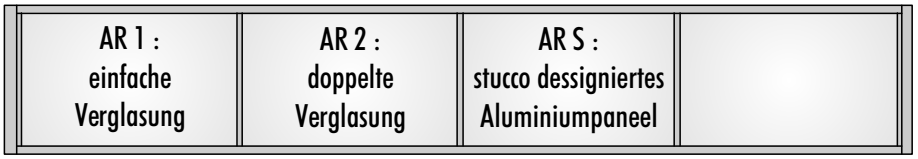

Technische Änderungen vorbehalten

ST1-9804

Nani VERLADETECHNIK

...für optimales Verladen

http://www.nani.de E-mail: info@nani.de

Nani Verladetechnik GmbH & Co. KG
Siegerslebener Str. 12, D-39365 Eilsleben
Tel:(039 409)914 0, Fax:(039 409)345

Nani - Sektionaltore. Wärme- und Schalldämmung. Torblattschnitte.

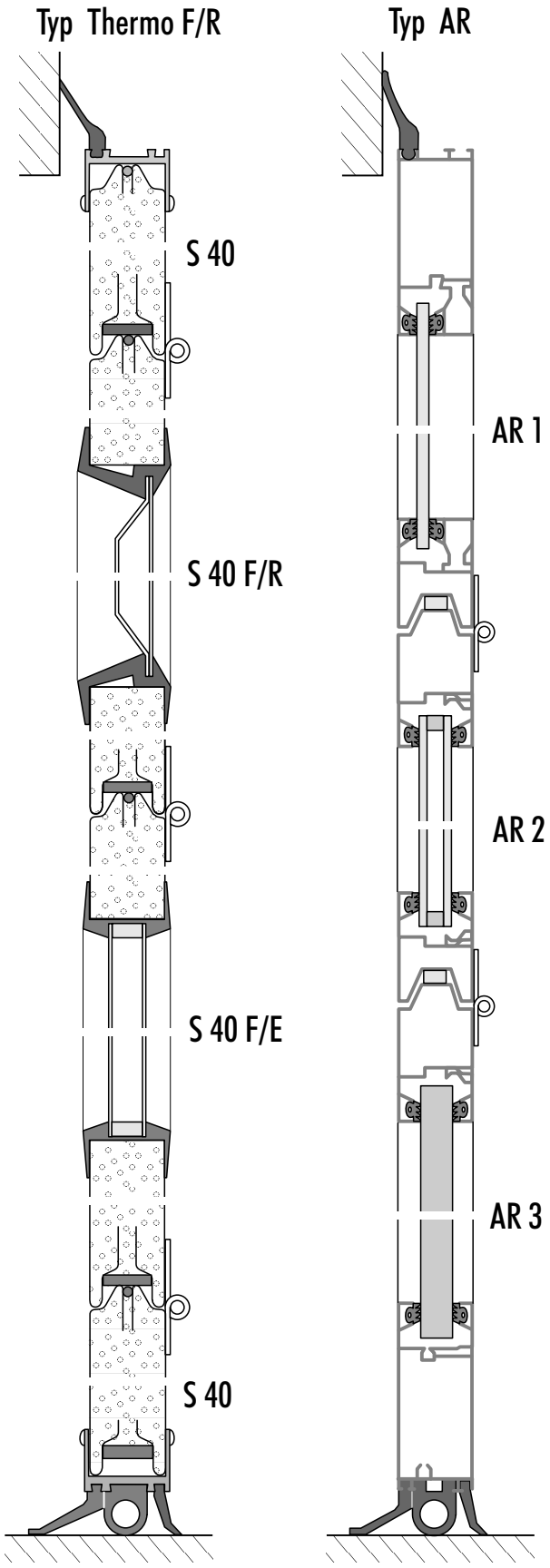

SEKTIONSTYP	K-WERT (W/m² °C)	db-WERT (db)
S 40	~0,47	~22
S 40 F	~0,75	~19
AR	~2,60	~15

Obere Dichtung

Alle Tore sind mit einer Topdichtungsleiste in einem Halter versehen. Der Halter wird in verschiedenen Ausführungen geliefert. Schützt die obere Sektion.

Sektionsdichtung

Zwischen den Sektionen ist eine starke Gummileiste montiert. Die Lösung sichert optimale Dichtigkeit sowohl gegen Wind als auch gegen Schlagregen.

Bodendichtung

Das Tor ist mit einem speziellen Gummiprofil mit drei Dichtlippen versehen.
Außerdem dient diese Bodendichtung als Druckwellenkontaktschlauch beim E-Antrieb.

Seitendichtung

Alle isolierten Tore sind mit einer kombinierten Führungsschiene/Dichtlippe versehen.
Sie gewährleistet maximale Dichtigkeit und reibungsarme Funktion.

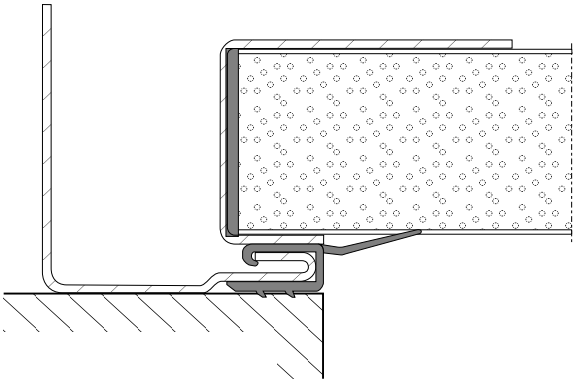

Technische Änderungen vorbehalten

S10-2804

Nani VERLADETECHNIK

...für optimales Verladen

http://www.nani.de E-mail: info@nani.de

Nani Verladetechnik GmbH & Co. KG
Siegerslebener Str. 12, D-39365 Eilsleben
Tel:(039 409)914 0, Fax:(039 409)345