Nani - Verladestelle mit isoliertem Tor

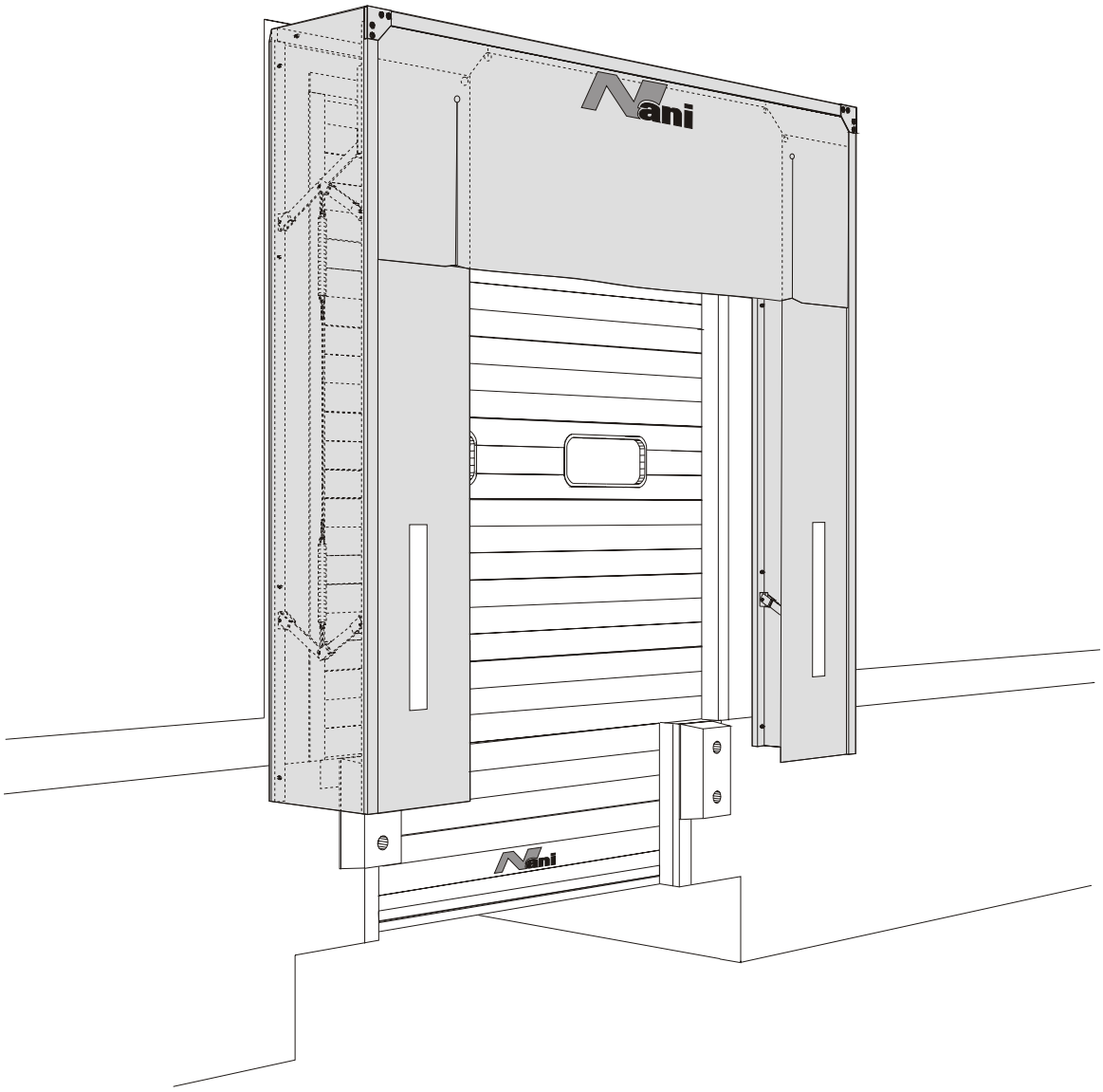

Die Nani-ISO-Verladestelle wurde speziell für den Verladebetrieb temperaturgeführter Herstellungs-, Kühl- und Lagerbetriebe in der gesamten Lebensmittelindustrie, sowie für Fertigungs- und Lagerhallen, bei denen im Verladebereich Mitarbeiter tätig sind, entwickelt.
Relativ hohe Wärme- bzw. Kälteverluste finden bei allen Gebäuden an den Gebäudeöffnungen statt. Ziel muß es also sein, diese Öffnungen so klein wie möglich zu gestalten.

Eine Nani-Überladebrücke mit einem Vorschub von 1000 mm wird derart zurückliegend in den Hallenboden eingebaut, dass das Sektionaltor vor der Überladebrücke bis auf ein ISO-Paneel fahren kann. Dieses Paneel ist unter der Überladebrücke montiert und schließt die Einfahrtasche für Ladebordwände nach oben hin ab.
Die Verladestelle ist im geschlossenen Zustand optimal isoliert. Trotzdem können sich LKW mit abgesenkter Ladebordwand zum Andocken vor das Tor stellen.
Eine Nani-Torabdichtung an der Fassade komplettiert die Verladestelle.

IS2-0304

Technische Änderungen vorbehalten

Nani VERLADETECHNIK

...für optimales Verladen

http://www.nani.de E-mail: info@nani.de

Nani Verladetechnik GmbH & Co. KG
Siegerslebener Str. 12, D-39365 Eilsleben
Tel:(039 409)914 0, Fax:(039 409)345

Nani - ISO - Verladestelle

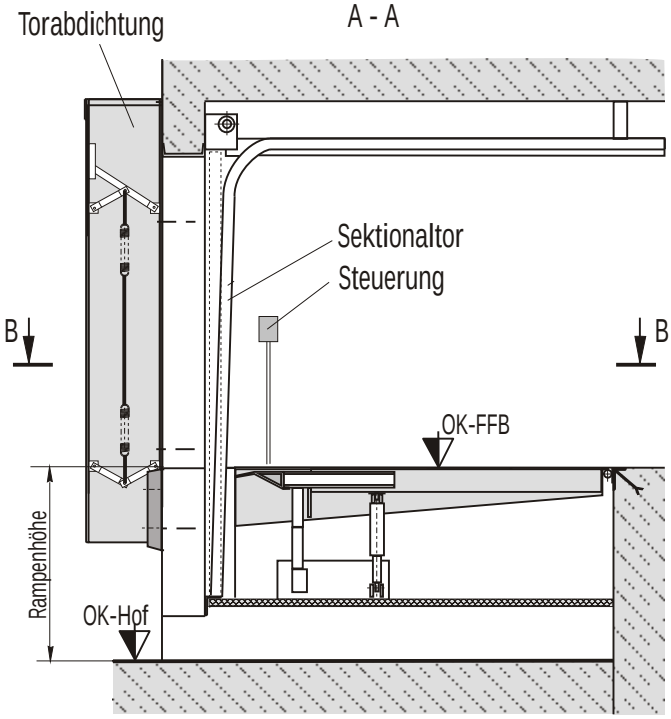

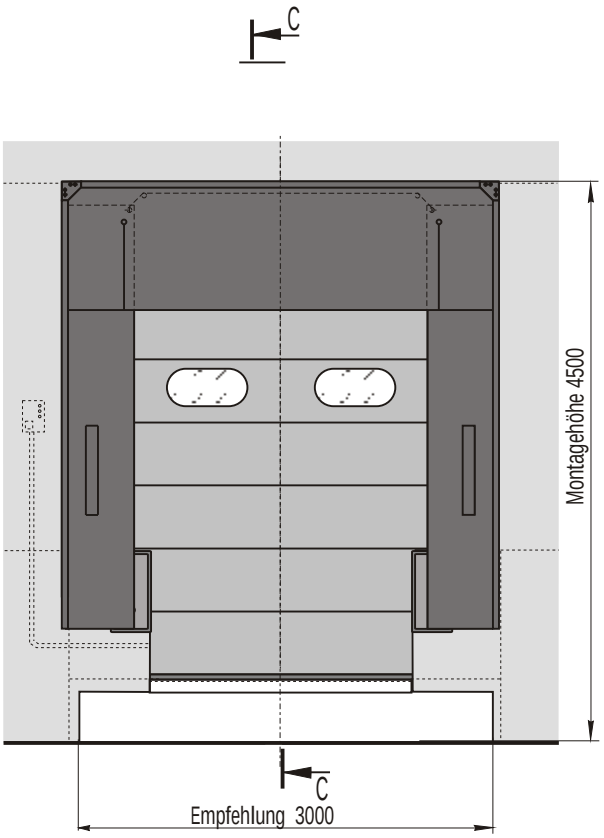

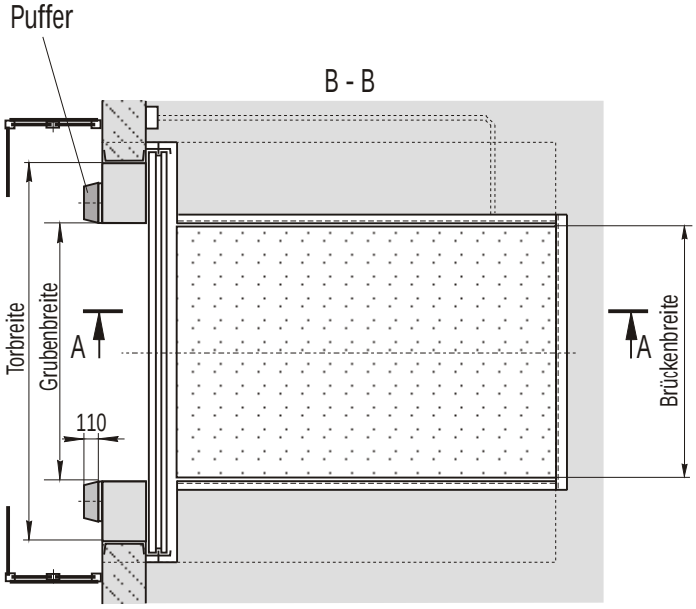

Technische Änderungen vorbehalten

is8-0302.cdr

Nani Verladetechnik GmbH & Co. KG
Siegerslebener Str. 12, D-39365 Eilsleben
Tel: (039 409) 914 0 Fax: (039 409) 345

Nani - ISO - Verladestellen - Varianten

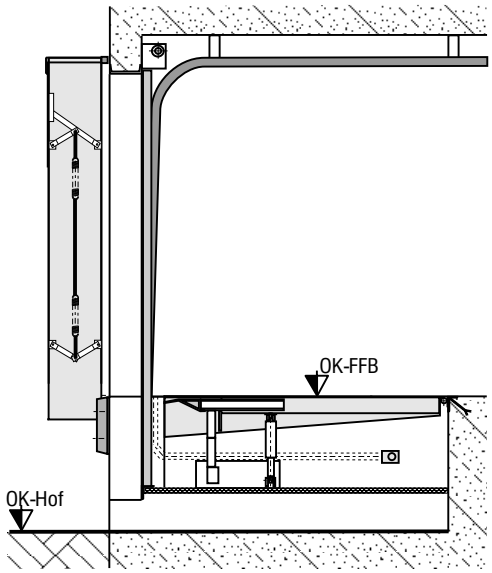

Bild 1

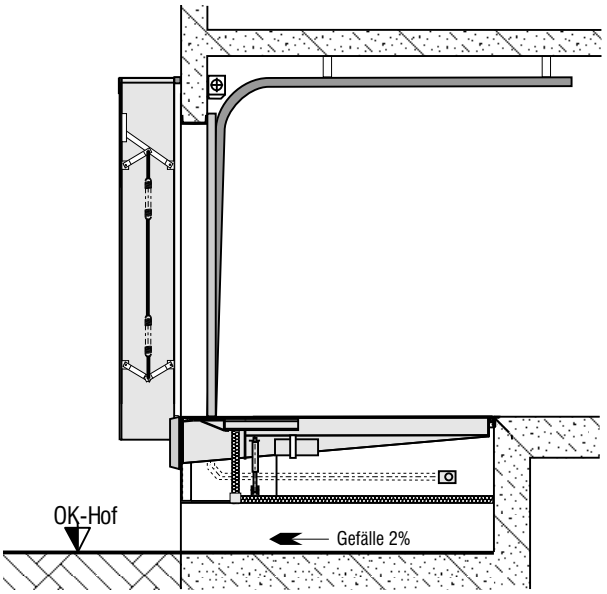

Bild 2

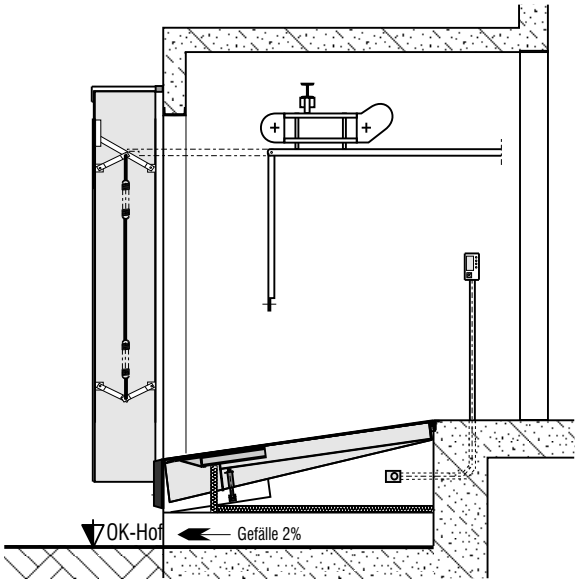

Bild 3

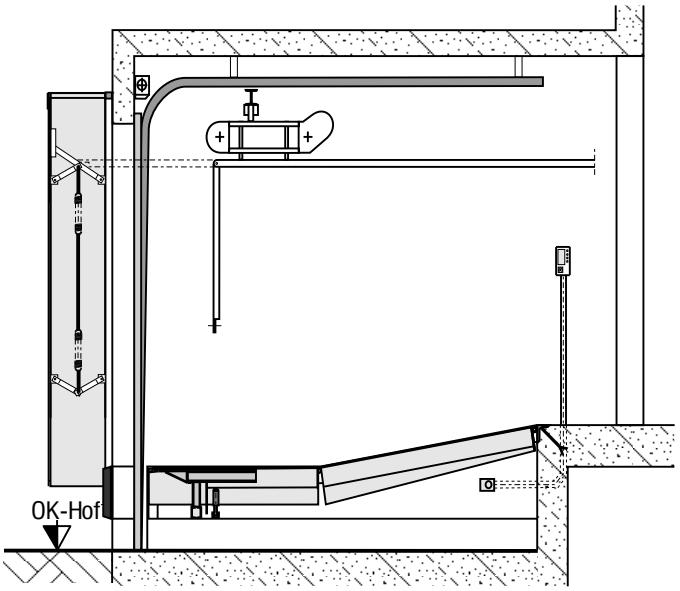

Bild 4

Technische Änderungen vorbehalten

IS7-0303

VERLADETECHNIK

...für optimales Verladen

http://www.nani.de E-mail: info@nani.de

Nani Verladetechnik GmbH & Co. KG
Siegerslebener Str. 12, D-39365 Eilsleben
Tel:(039 409)914 0, Fax:(039 409)345