Hubtisch in Ruhestellung

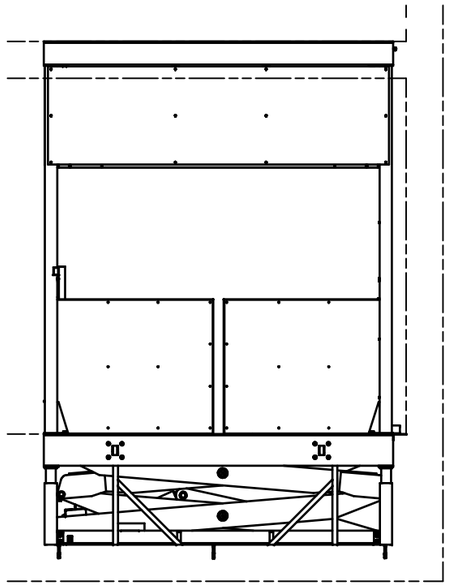

Hubtisch in Verladestellung

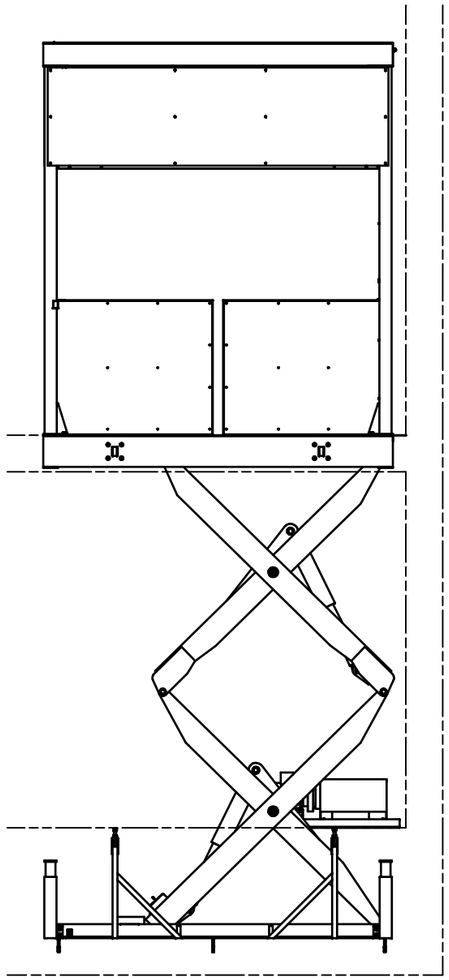

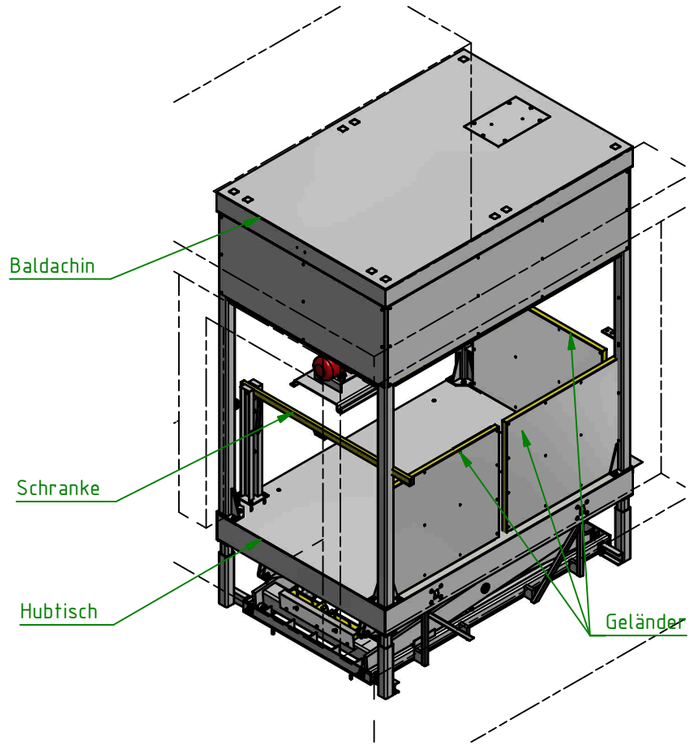

Ausführung ist nach baulichen Gegebenheiten anzupassen.

Technische Änderungen vorbehalten

Das Urheberrecht an dieser Zeichnung verbleibt bei uns. Sie ist dem Empfänger nur zum persönlichen Gebrauch anvertraut. Ohne schriftliche Genehmigung darf sie nicht kopiert oder verfielfältigt werden, auch nicht an Dritte Personen, insbesondere Wettbewerbern mitgeteilt oder zugängig gemacht werden. Widerrechtliche Benutzung durch den Empfänger oder Dritte hat zivil- oder strafrechtliche Folgen.

Maßstab			Datum	Name
		Bear.	18.01.2016	Ge
Blatt A3	Blätter 1 /1	Gepr.		
		Norm		

Nani Verladetechnik GmbH & Co. KG
Siegerslebener Str. 12
D-39365 Eilsleben
Telefon: (039 409) 380
Telefax: (039 409) 345

Benennung
Konzeptskizze Hubtisch mit Baldachin

Zeichnungsnummer
Angebot:120131509/15

Index

T:\ACAD_DAT\SONDERK2\06 - Aufträge 2014\975314 - Theater Wolfsburg , Wolfsburg\2016.01.18 - Konzeptskizze Hubtisch mit Baldachin (SHB Berlin).dwg