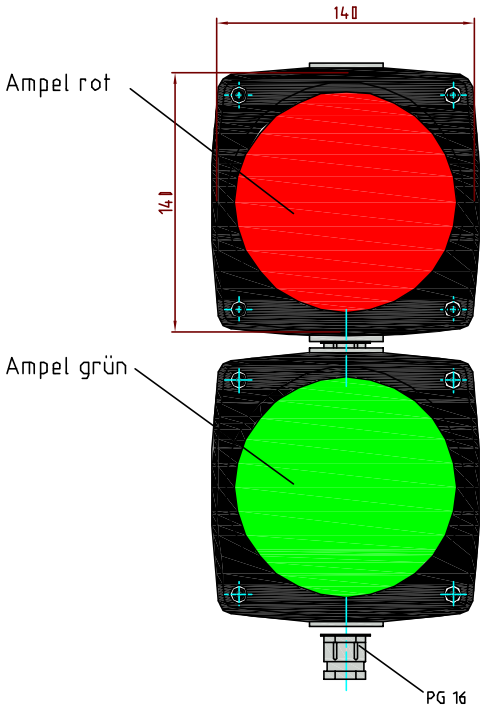

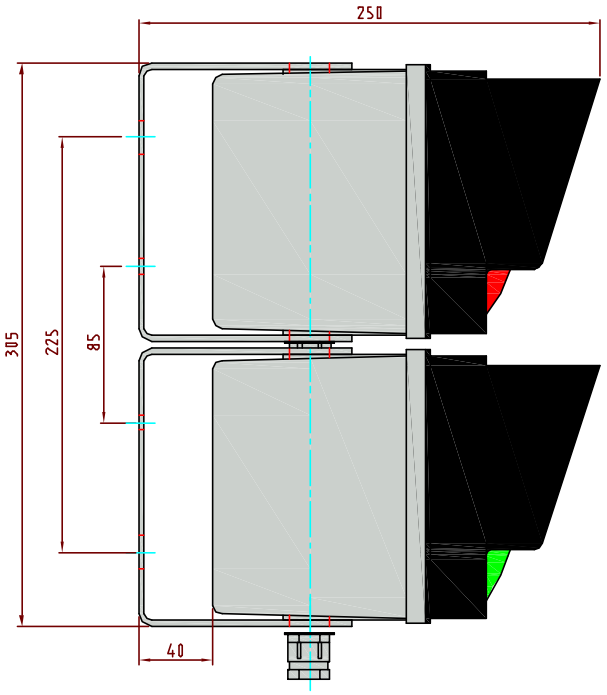

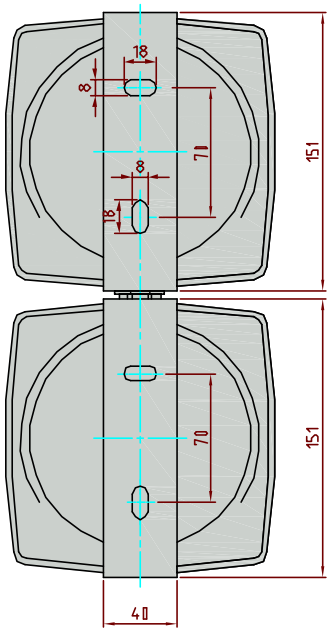

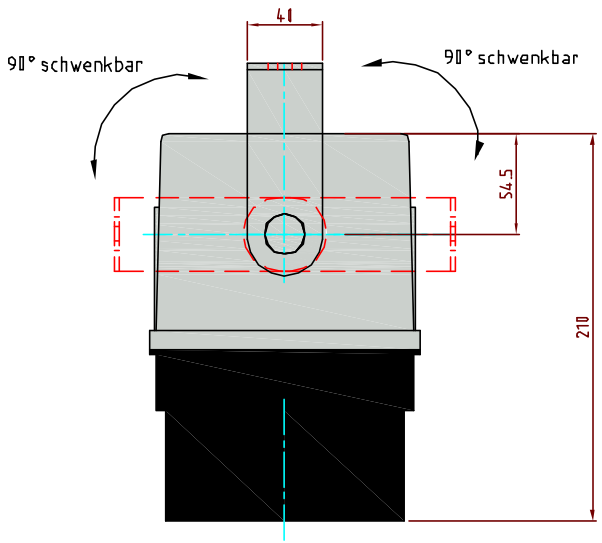

Produktdaten:

- Typ: SIWA Rot/Grün
- Gewicht : 5 kg
- Leuchtmittel: LED
- Fassung: E27
- Schutzart: IP 65
- Kabel : 4x0,75²

Das Urheberrecht an dieser Zeichnung verbleibt bei uns. Sie ist dem Empfänger nur zum persönlichen Gebrauch anvertraut. Ohne schriftliche Genehmigung darf sie nicht kopiert oder vervielfältigt werden, auch nicht an Dritte Personen, insbesondere Wettbewerbern mitgeteilt oder zugängig gemacht werden. Widerrechtliche Benutzung durch den Empfänger oder Dritte hat zivil - oder strafrechtliche Folgen.

Maßstab			Datum	Name
		Bear.	14.14.17	Grohs
Blatt	Blätter	Gepr.		
		Norm		

Nani Verladetechnik GmbH & Co. KG
Siegerslebener Str. 12
D-39365 Eilsleben
Telefon: (039 409) 914-0
Telefax: (039 409) 345

Benennung: Ampel rot/grün

Zeichnungs-Nr.

Index

Datei-Name: Acad_dat\Sonderk1\

Technische Änderungen vorbehalten