Nani - Torabdichtung Typ P-TAD mit Eck-Bumpern

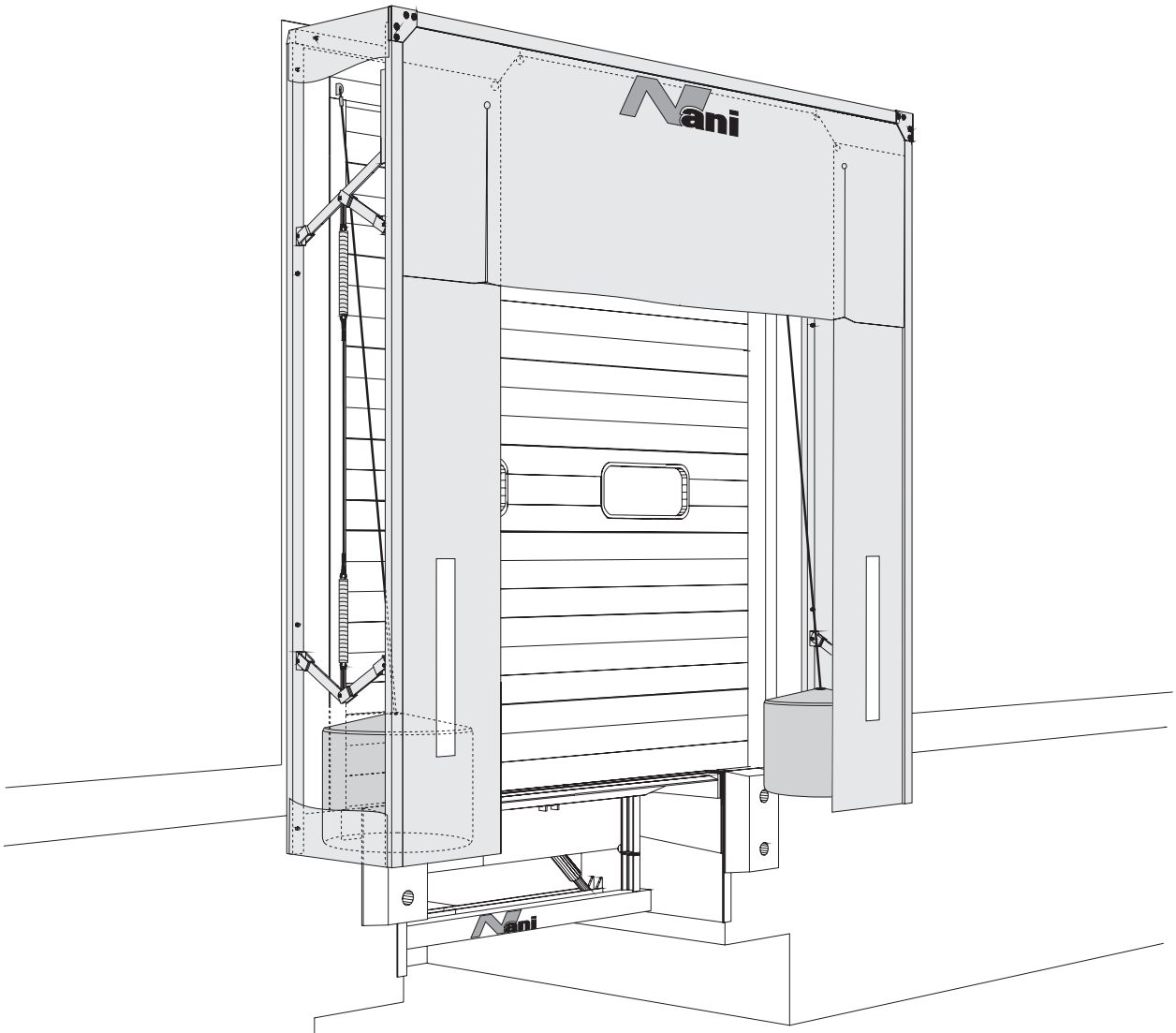

Die Nani-Torabdichtung Typ P-TAD schützt das Personal und die Ware während des Be- bzw. Entladens gegen Witterungseinflüsse.
Die Torabdichtung besteht aus einem vorderen und einem hinteren Rahmen aus stabilen, verzinkten Stahlprofilen. Der geschlossene Vorbau wird von einer umlaufenden PVC-Plane gebildet. Beide Rahmen sind durch parallel geführte Gelenkarme federnd miteinander verbunden, so daß die Torabdichtung bei eventuell ungenau anfahrenden Lkw's ausweichen kann. In die Rahmenprofile sind 3mm dicke PVC-Planenschürzen mit zwei Gewebeeinlagen eingezogen.

Die obere Planenschürze besteht in den Eckbereichen aus zwei, sich überlappende, geschlitzten Planen. Dadurch paßt sich die Plane dem Lkw an und dichtet ihn hervorragend ab.
Die Seitenplanen sind mit gelben Streifen als Anfahrhilfen versehen.
Zum Lieferumfang gehört die komplette Torabdichtung, sowie alle Befestigungsteile und Dichtungsmaterialien.
In den unteren Eckbereichen sind 2 Bumper montiert. Damit werden die seitlichen Freiräume zusätzlich abgedichtet.
Optional sind Regenrinne und Verstärkungslamellen lieferbar.

Technische Änderungen vorbehalten

T15-0002

Nani VERLADETECHNIK

...für optimales Verladen

www.nani.de info@nani.de

Nani Verladetechnik GmbH & Co. KG
Siegerslebener Str. 12, D-39365 Eilsleben
Tel:(039 409)914 0, Fax:(039 409)345